Bulletin 2014 - 03

Information

Reglement DD2

Reglement RMC Schweiz

Neu Artikel 5.29

Heckstossstange DD2

Die Rohre (Pos. 2) dürfen in der Länge der Chassisbreite angepasst werden. Besteht die Gefahr, dass die Verbindung zwischen Pos. 1 und 2 während eines Rennens lose werden kann, so sind zwingend alle Rohre fix mit durchgehenden Schrauben zu verbinden (Pos. 1 mit Pos. 2).

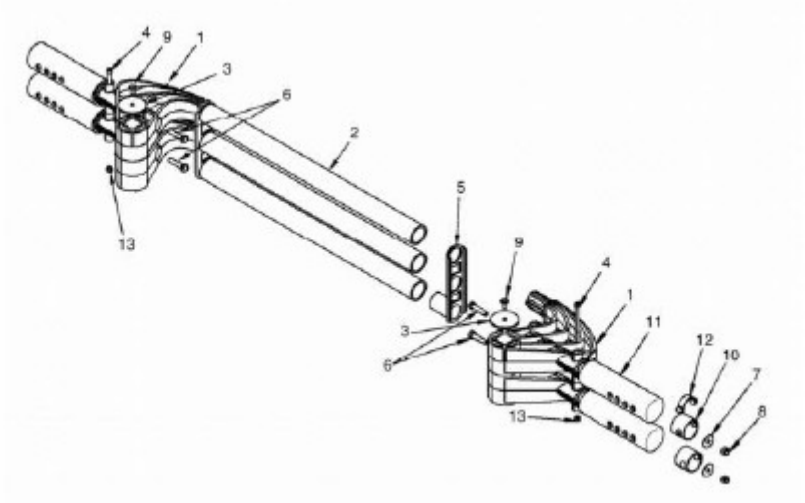

12. April 2014